LAMPADE LED SPOT

CRI 80 | 15.000h | Non Dimmerabile | 220-240V~ 50/60Hz

Codice **39.910254C**

EAN13 **8025702061755**



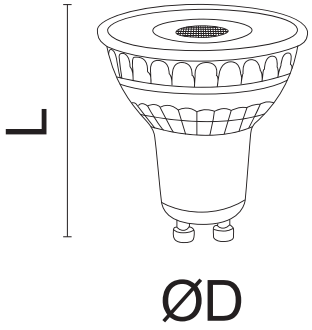

Modello	PAR16
Potenza (Pon)	6,7W
Potenza in Standby (Psb)	0W
Tensione di alimentazione	220-240 Vac - 50/60 Hz
Corrente	52mA
Fattore di potenza	>0.5
Fattore di sfasamento (cos φ1)	0,50
Temperatura di esercizio	-20°C ~ +40°C
Flusso luminoso TOTALE	850lm
Flusso luminoso Φ90°	670lm
Illuminazione di accento	idonea
Temperatura di colore correlata	3000K
Indice di resa cromatica (CRI)	80
Indice di resa cromatica R9	1
Tonalita di luce	Bianca Calda
Coerenza dei colori	≤ 6SDCM
Tempo di innesco	istantaneo (<0,5 sec)
Tempo di avvio lampada Φ95	piena luce istantanea (<1 sec)
Angolo di diffusione	60°
Intensità luminosa di picco	748cd
Durata di vita L70B50 (LIFETIME)	15000h
Numero di cicli di accensione prima di un guasto (CICLI ON/OFF)	100000
Fattore di mantenimento del flusso luminoso (XLMF)	0.93
Fattore di sopravvivenza (SF)	0,90
Altezza	53mm
Larghezza	50mm
Profondità	50mm
Dimensioni	Ø50x53mm
Materiale del corpo	Corpo in Vetro con Lente Trasparente
Tipo di attacco	GU10
Dimmerabile	No
Consumo Energetico Ponderato	7kWh/1000h
Equivalenza Watt tradizionali	102W
Coordinata cromatica (x)	0,430
Coordinata cromatica (y)	0.399
Metrica dello sfarfallio (Pst LM)	1
Metrica effetto stroboscopico (SVM)	0.4

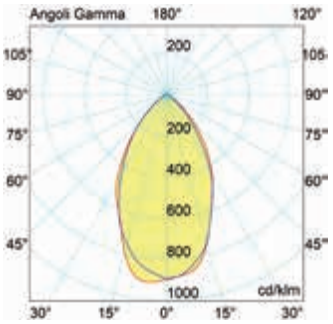

Marchi, Loghi ed immagini riportati su questa pubblicazione, sono esclusiva proprietà dei rispettivi proprietari - Note: le immagini presenti sono puramente esemplificative